2, rue du Colonel Driant - 75001 PARIS
FRANCE - Tel. (33) 01 53 00 93 50
Fax. (33) 01 42 36 14 62

Filtres CFP verticaux et CFMC/CFMP :

- Le coffret ne peut être installé sur la face de la sortie d'air.
- Pour les CFMC/CFMP, seules les positions V3G et V3D sont possibles (sur face côté réservoir).
- Par défaut, le coffret est installé en position V3D.

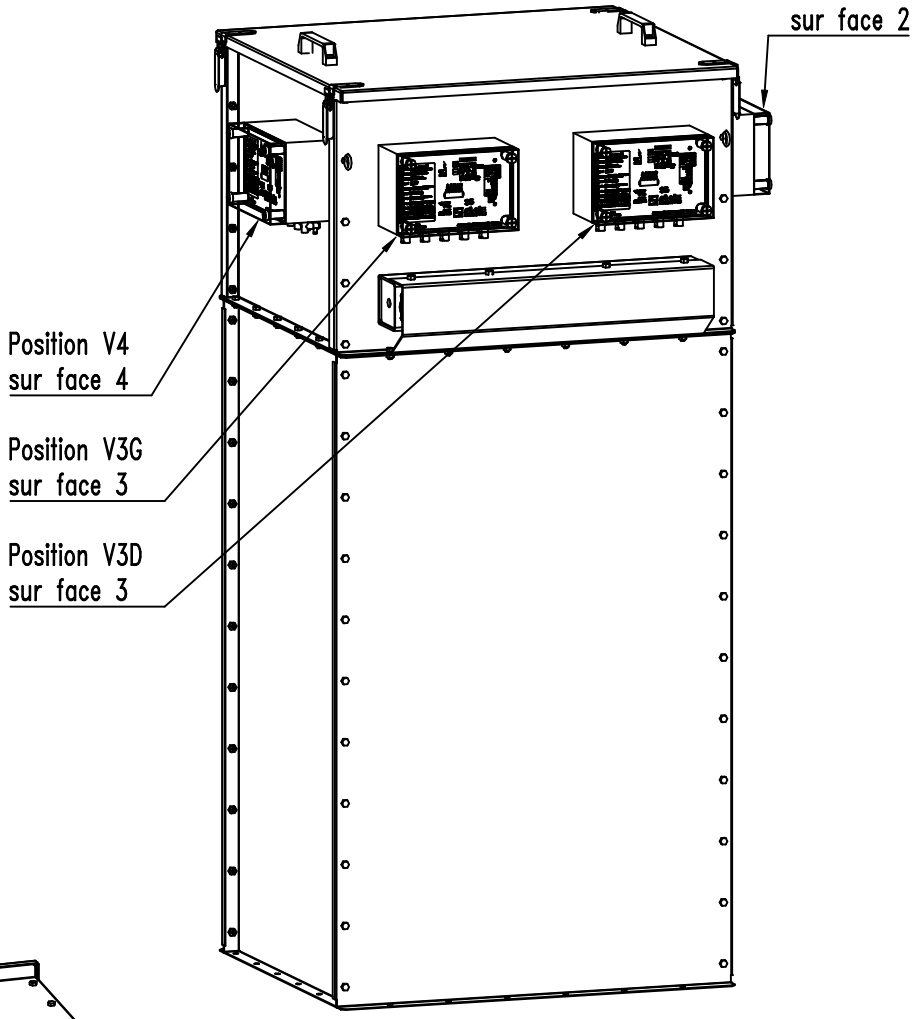

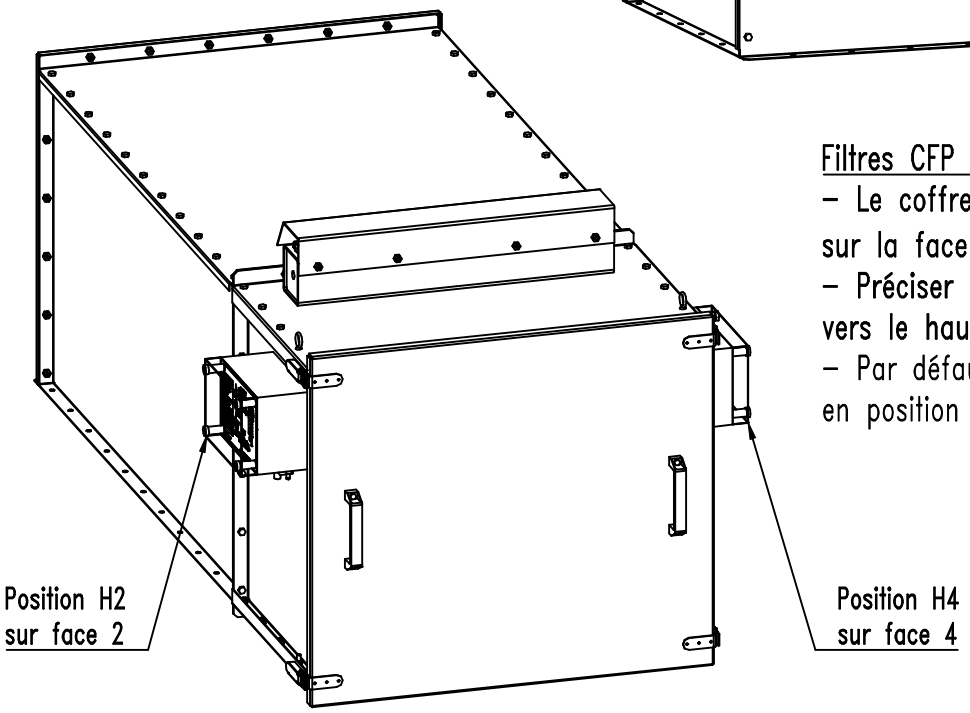

Filtres CFP horizontaux :

- Le coffret ne peut être installé sur la face de la sortie d'air.
- Préciser si le réservoir est orienté vers le haut ou vers le bas.
- Par défaut, le coffret est installé en position H2.

FILTRES CFP, CFMC, CFMP	POSITIONS COFFRET SEQUENCEUR	S 159 -( )- 078 -V Date de mise à jour : 19/12/00